組　　織

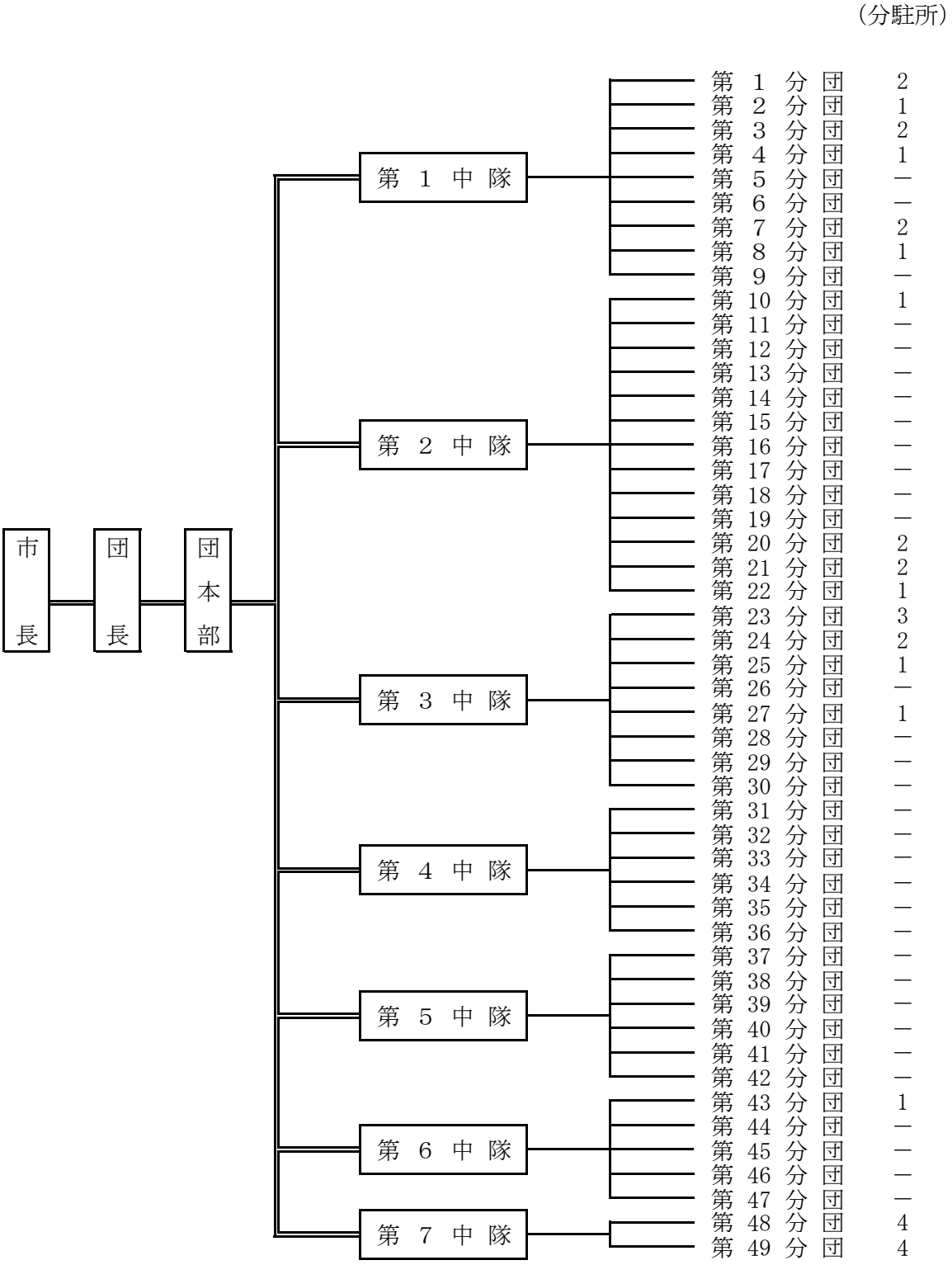
（分駐所）
市長
団長
団本部
第 1 中 隊
第 2 中 隊
第 3 中 隊
第 4 中 隊
第 5 中 隊
第 6 中 隊
第 7 中 隊
第 1 分 団 2
第 2 分 団 1
第 3 分 団 2
第 4 分 団 1
第 5 分 団 ―
第 6 分 団 ―
第 7 分 団 2
第 8 分 団 1
第 9 分 団 ―
第 10 分 団 1
第 11 分 団 ―
第 12 分 団 ―
第 13 分 団 ―
第 14 分 団 ―
第 15 分 団 ―
第 16 分 団 ―
第 17 分 団 ―
第 18 分 団 ―
第 19 分 団 ―
第 20 分 団 2
第 21 分 団 2
第 22 分 団 1
第 23 分 団 3
第 24 分 団 2
第 25 分 団 1
第 26 分 団 ―
第 27 分 団 1
第 28 分 団 ―
第 29 分 団 ―
第 30 分 団 ―
第 31 分 団 ―
第 32 分 団 ―
第 33 分 団 ―
第 34 分 団 ―
第 35 分 団 ―
第 36 分 団 ―
第 37 分 団 ―
第 38 分 団 ―
第 39 分 団 ―
第 40 分 団 ―
第 41 分 団 ―
第 42 分 団 ―
第 43 分 団 1
第 44 分 団 ―
第 45 分 団 ―
第 46 分 団 ―
第 47 分 団 ―
第 48 分 団 4
第 49 分 団 4